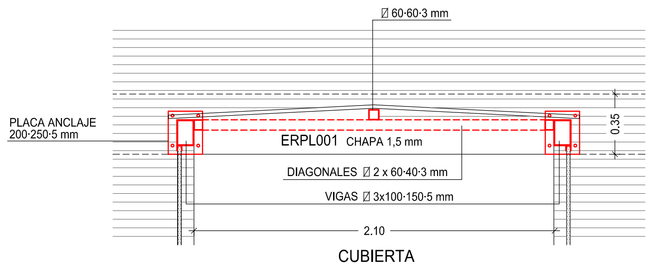

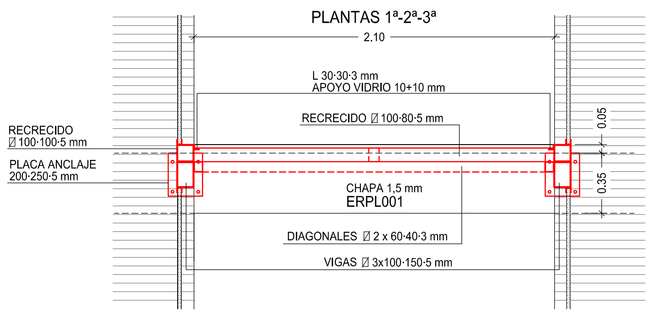

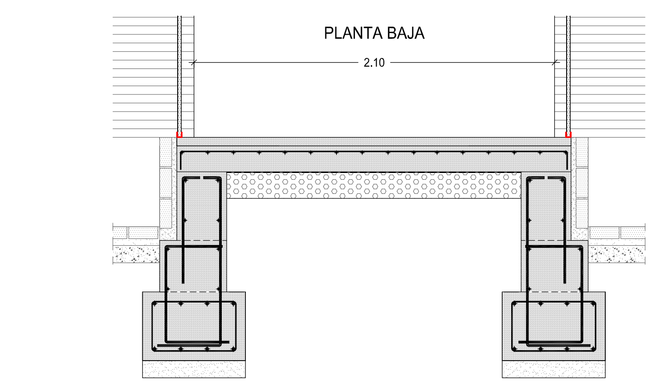

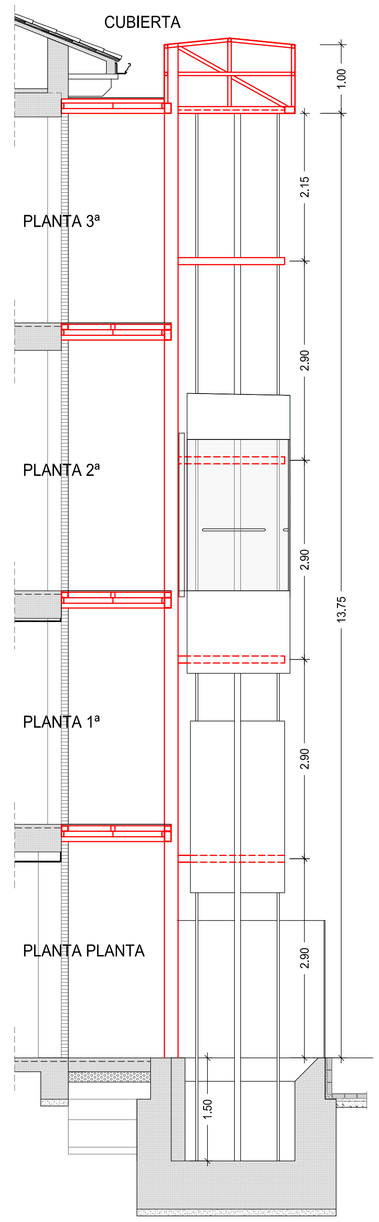

SECCION
ESCALA 1/50

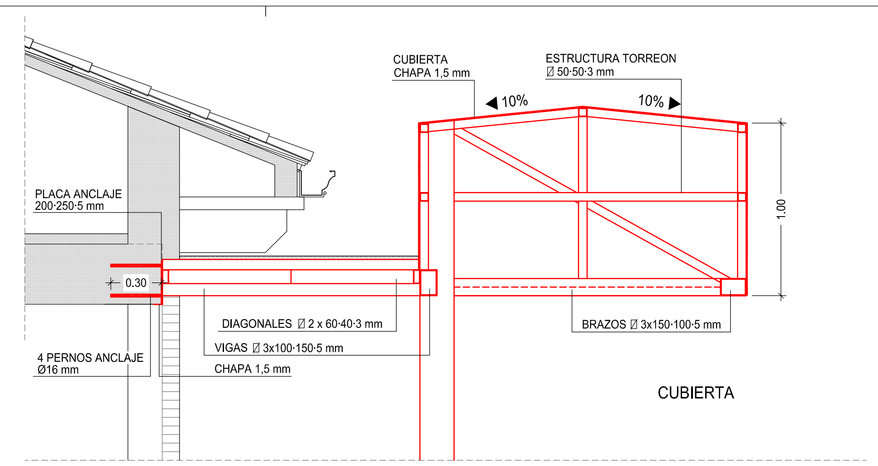

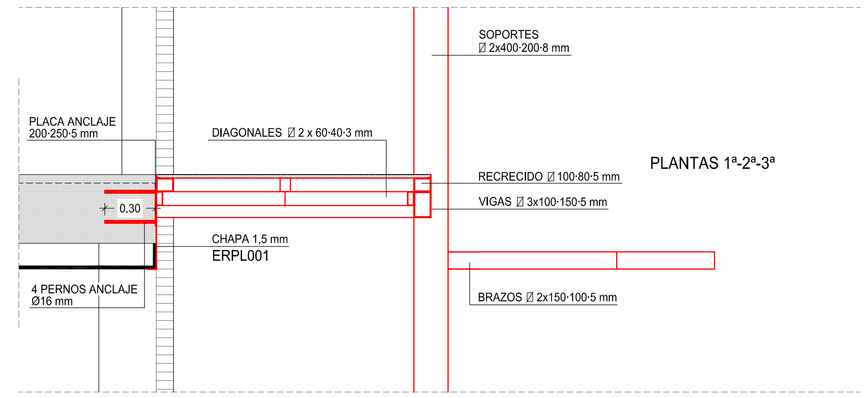

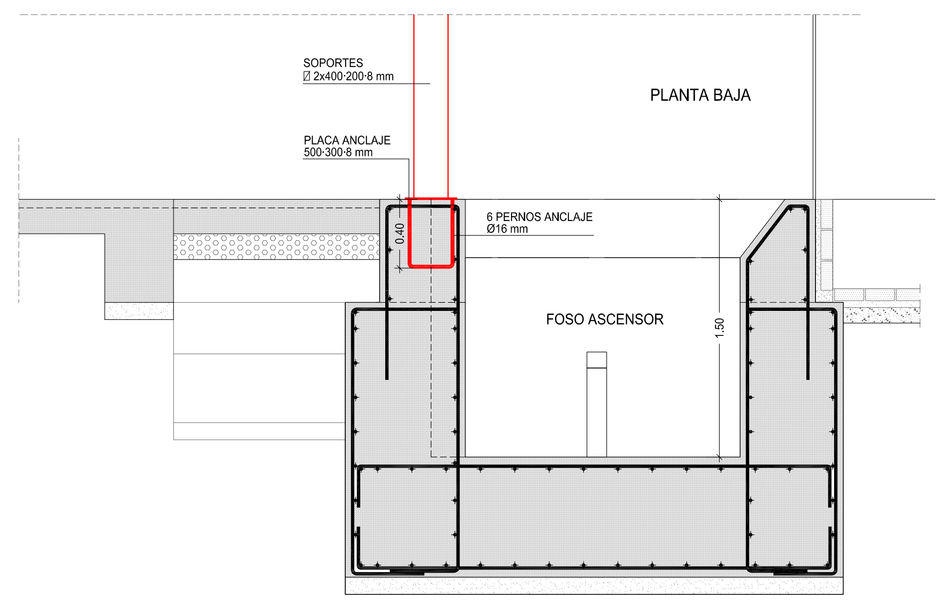

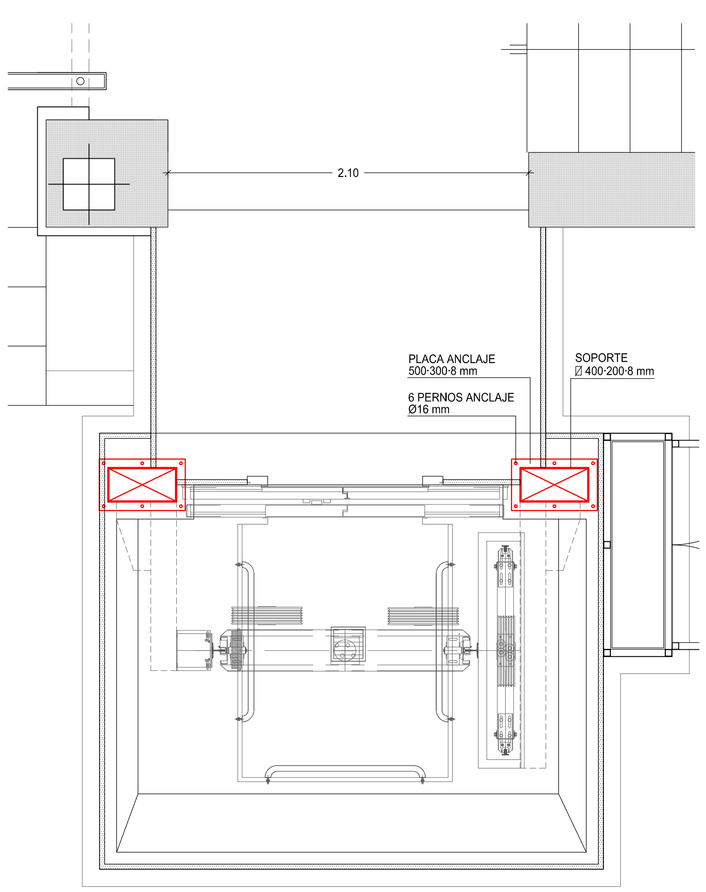

PLANTA BAJA

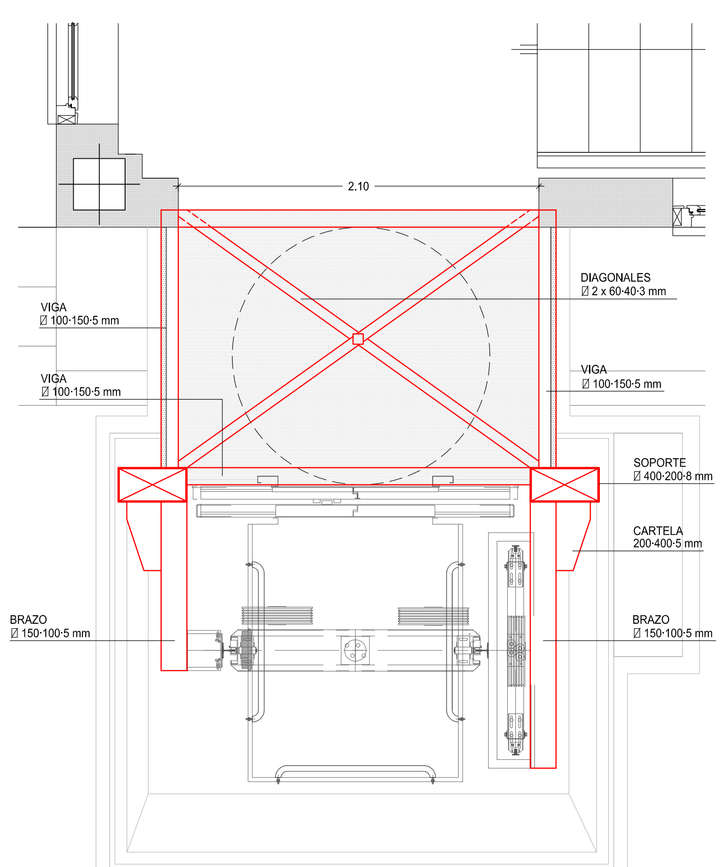

PLANTAS 1ª-2ª-3ª

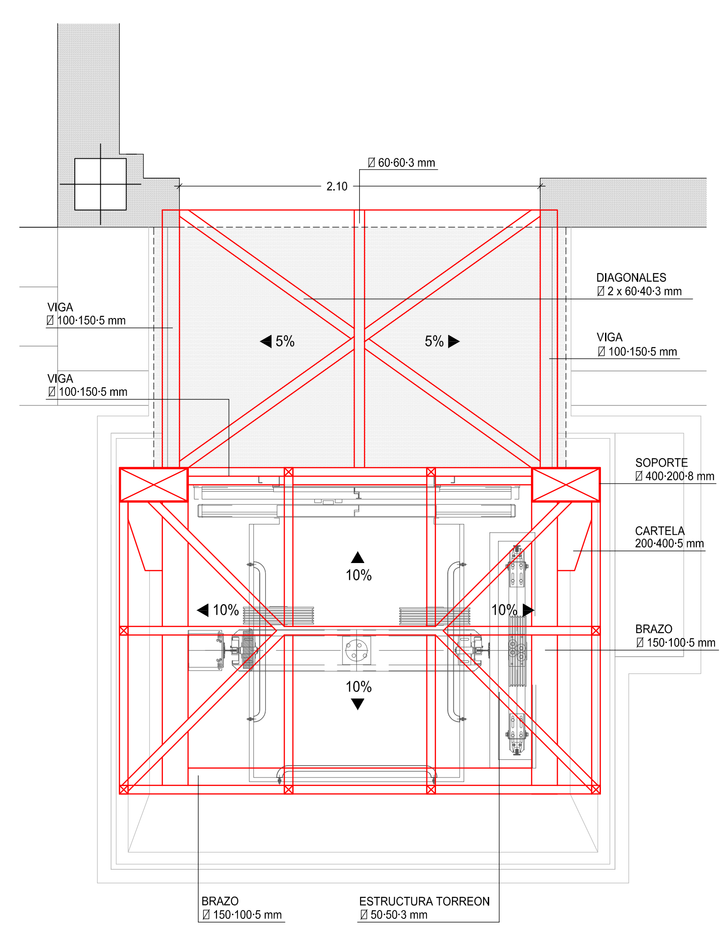

CUBIERTA

EEAM001
ESTRUCTURA PASARELAS Y CUBIERTA
ASCENSOR PANORAMICO

ESTRUCTURA CON PERFILES Y CHAPA
DE ACERO CORTEN S 355J2V+N
Y ACERO S 355J2H
TRATADO CON ACTIVADOR DE OXIDO Y PATINAS

PROYECTOS BASICO Y DE EJECUCION

INSTALACION DE ASCENSOR EXTERIOR PANORAMICO EN EL EDIFICIO "ESPACIO DEL VINO" DEL COMPLEJO DE "SAN JULIAN Y SANTA LUCIA" EN BARBASTRO

PROMOTOR
AYUNTAMIENTO
DE BARBASTRO

ARQUITECTO
SALVADOR
RAMBLA
BIELSA

CAJA ASCENSOR
PANORAMICO
INTEMPERIE

DETALLES CONSTRUCTIVOS

12

ESCALAS 1/20 - 1/50 | DE 15

BARBASTRO MAYO 2.016 | 009 / 16